REDUTEP
SOLUÇÕES INDUSTRIAIS

REDUTOR E MOTOREDUTOR DE VELOCIDADE

(ENGRENAGENS HELICOIDAIS)

COAXIAL

Av. Vera Cruz, 2.281 - Jd. Guanabara
CEP 74675-830 - Goiânia-Goiás
Tel: +55 62 **3237 8700** | Fax: +55 62 **3237 8721**

www.redutep.com.br

REDUTOR E MOTOREDUTOR À ENGRENAGENS HELICOIDAIS
SIMPLES REDUÇÃO

CAPACIDADES A 1750 RPM NA ENTRADA

TIPO	REDUÇÃO	1,5	2	2,5	3	4	5	6	7	8
B30	REDUÇÃO EFETIVA	—	1,96	2,75	3,23	4,08	5,16	6,40	7,22	—
	POTÊNCIA (cv)	—	2,4	1,4	1,3	1,1	0,9	0,7	0,6	—
	TORQUE (Mkgf)	—	1,9	1,6	1,7	1,8	1,8	1,8	1,7	—
B31	REDUÇÃO EFETIVA	1,22	2,0	2,58	3,25	3,93	4,92	6,25	7,17	—
	POTÊNCIA (cv)	7,8	6,5	5,0	4,2	3,4	2,7	2,2	1,9	—
	TORQUE (Mkgf)	3,8	5,2	5,2	5,4	5,4	5,4	5,4	5,5	—
B32	REDUÇÃO EFETIVA	1,55	1,75	2,55	3,09	3,89	4,88	6,31	6,92	8,08
	POTÊNCIA (cv)	12,0	11,0	8,0	6,5	5,2	4,1	3,2	2,9	2,5
	TORQUE (Mkgf)	7,5	7,7	8,2	8,0	8,1	8,0	8,1	8,1	8,1
B33	REDUÇÃO EFETIVA	—	1,77	2,25	3,16	3,95	4,47	6,33	7,08	—
	POTÊNCIA (cv)	—	14,8	14,5	11,5	10,4	8,6	6,2	5,7	—
	TORQUE (Mkgf)	—	10,5	13,1	14,6	16,5	15,4	15,8	16,2	—
B34	REDUÇÃO EFETIVA	—	1,97	2,54	3,18	4,11	5,13	6,15	6,83	8,10
	POTÊNCIA (cv)	—	37,2	28,6	26,1	20,2	16,2	13,5	12,1	9,65
	TORQUE (Mkgf)	—	29,4	29,1	33,3	33,3	33,3	33,3	33,2	31,2
B35	REDUÇÃO EFETIVA	1,60	—	2,44	3,07	3,88	4,85	5,5	6,86	8,0
	POTÊNCIA (cv)	54,3	—	46,5	39,2	35,2	29,1	26,0	20,0	16,0
	TORQUE (Mkgf)	35,0	—	45,5	48,2	54,7	56,6	57,3	55,0	51,3

FATOR DE VELOCIDADE FV (POT. EQUIVALENTE = POT. TABELA x FV)	rpm	1500	1200	900	600	300	100
	FV	0,85	0,68	0,51	0,34	0,17	0,05

OBS: INFORMAÇÕES SUJEITAS A ALTERAÇÕES SEM AVISO PRÉVIO

REDUTOR E MOTOREDUTOR À ENGRENAGENS HELICOIDAIS
SIMPLES REDUÇÃO

DIMENSÕES

FIXAÇÃO POR PÉS

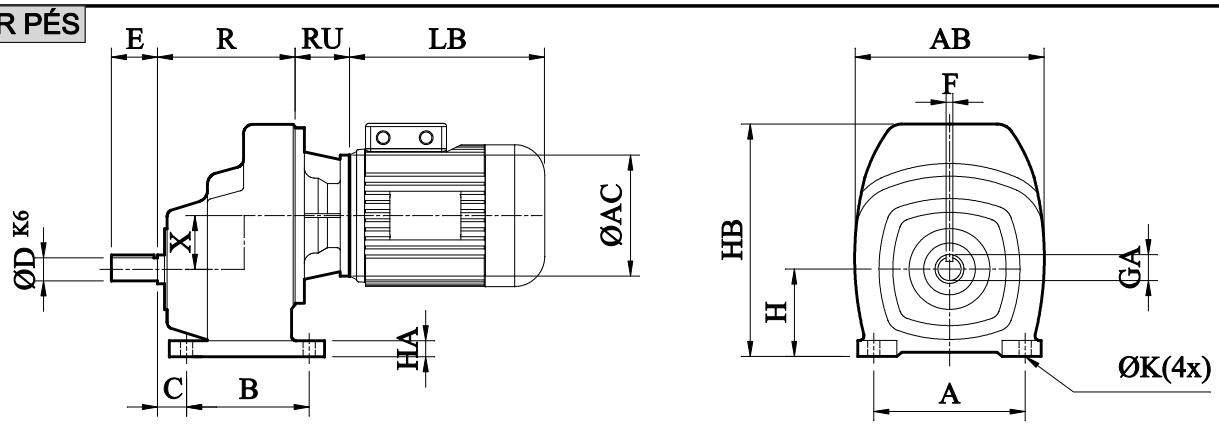

FIXAÇÃO POR FLANGE TIPO BD1

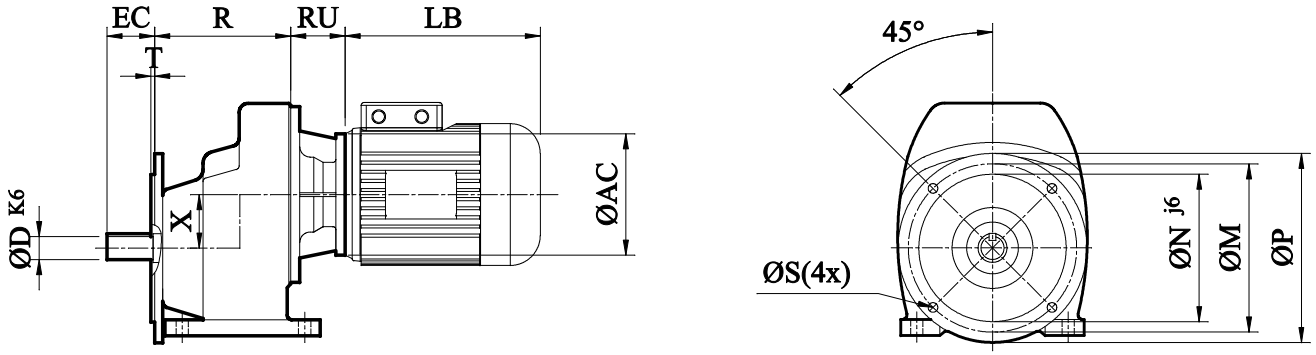

MONTAGEM AP

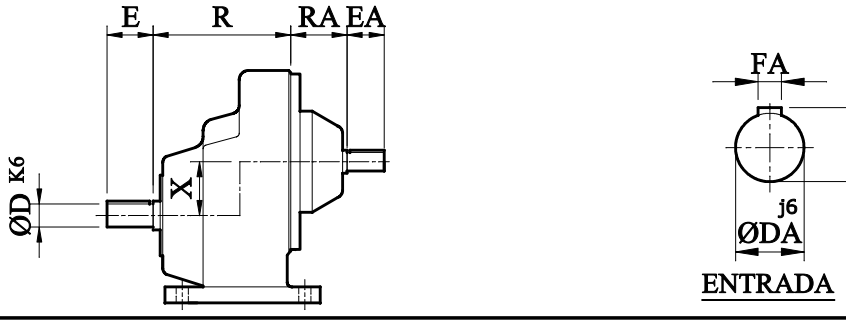

TIPO	A	AB	B	C	ØD	DA	E	EA	EC	F	FA	GA	GC	H	HA	HB	ØK	M	N	P	R	RA	S	T	X	PESO*
B30	120	143	84	26	22	19	40	40	41	6	6	24.5	21.5	66	8	172	9	110	80	120	99	57	7	2.5	35	6
B31	130	159	106	29	24	19	48	48	45	8	6	27.0	21.5	76	12	201	11	130	110	160	123	51	9	3.5	46	10
B32	160	200	120	31	28	25	55	50	55	8	8	31.0	28.0	85	15	244	13	165	130	200	133	62	11	3.5	63	12
B33	190	240	145	35	38	28	70	60	63	10	8	41.0	31.0	115	22	300	18	215	180	250	159	78	14	4.0	70	18
B34	274	306	162	50	42	38	80	80	78	12	10	45.0	41.0	140	30	360	18	265	230	300	184	105	15	4.0	87	30
B35	310	360	190	51	48	45	95	90	92	14	14	51.5	48.5	160	35	440	22	300	250	350	202	124	18	4.0	110	45

MOTOR CARCAÇA	B30			B31			B32			B33			B34			B35		
	RU	LB	AC	RU	LB	AC	RU	LB	AC	RU	LB	AC	RU	LB	AC	RU	LB	AC
56	45	158	80	45	158	80	—	—	—	—	—	—	—	—	—	—	—	—
63	49	177	90	47	177	90	47	177	90	—	—	—	—	—	—	—	—	—
71	58	211	105	47	211	105	48	211	105	45	211	105	—	—	—	—	—	—
80	69	234	120	53	234	120	54	234	120	55	234	120	52	234	120	—	—	—
90	92	276	140	71	276	140	70	276	140	66	276	140	67	276	140	63	276	140
100/112	—	—	—	82	328	160	86	328	160	79	328	160	80	328	160	78	328	160
132	—	—	—	—	—	—	130	411	200	126	411	200	132	411	200	125	411	200
160/180	—	—	—	—	—	—	—	—	—	—	—	—	164	571	350	160	571	350
200	—	—	—	—	—	—	—	—	—	—	—	—	—	—	—	162	627	400

* PESO APROXIMADO COM FLANGE E SEM MOTOR

OBS: INFORMAÇÕES SUJEITAS A ALTERAÇÕES SEM AVISO PRÉVIO

REDUTOR E MOTOREDUTOR À ENGRENAGENS HELICOIDAIS
SIMPLES REDUÇÃO

FORMAS CONSTRUTIVAS

FIXAÇÃO POR PÉS

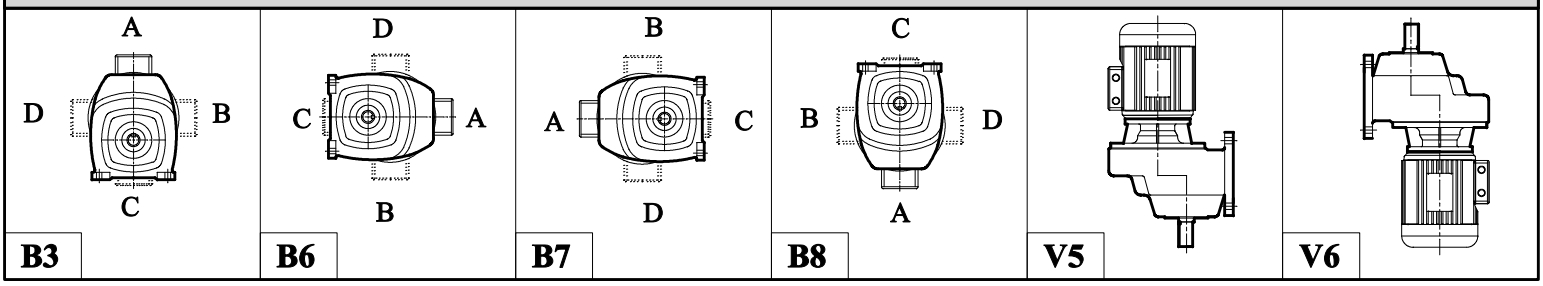

FIXAÇÃO POR FLANGE

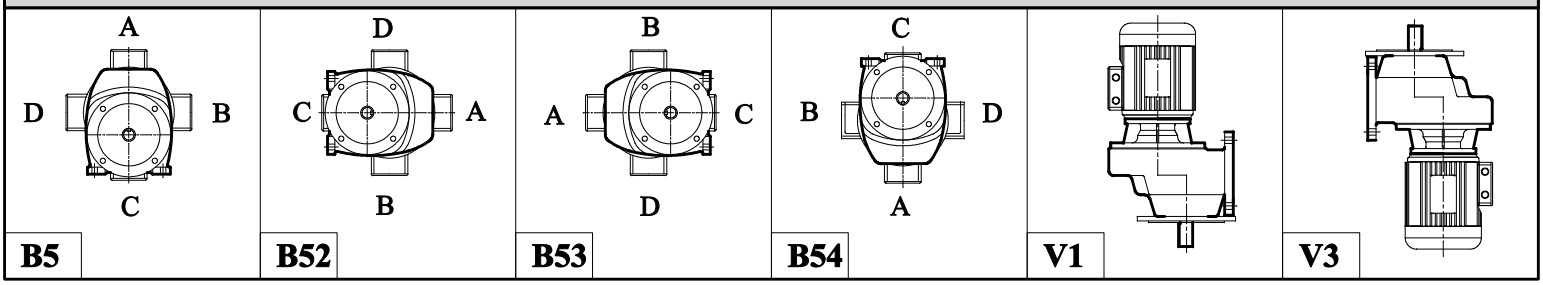

OBS: CAIXA DE LIGAÇÃO DO MOTOR - POSIÇÃO "A" FORNECIMENTO PADRÃO

CLASSIFICAÇÃO DE CARGAS CONFORME AGMA

TIPOS DE APLICAÇÃO	TEMPO DIÁRIO DE OPERAÇÃO	CLASSE AGMA	FATOR SERVIÇO
SEM CHOQUES / POUCAS PARTIDAS	10 HORAS DIA	I	1,0
VIBRAÇÕES	10 HORAS DIA	II	1,5
SEM CHOQUES / POUCAS PARTIDAS	24 HORAS DIA	II	1,5
CHOQUES FORTES / MUITAS PARTIDAS	10 HORAS DIA	III	2,0
VIBRAÇÕES	24 HORAS DIA	III	2,0

CARACTERÍSTICAS

-MONTAGEM : COM PONTA DE EIXO NA ENTRADA OU COM FLANGE PARA MOTORES.

-MONTAGEM COM MOTORES : MONTAGEM PADRÃO COM FLANGES C-DIN 42677 PARA MOTORES NACIONAIS. MONTAGENS ESPECIAIS COM MOTORES SOB ENCOMENDA.

-MATERIAIS : CARCAÇA MONOBLOCO COM REFORÇOS INTERNOS PARA ABSORVER VIBRAÇÕES , RUÍDOS E AUMENTO DE RIGIDEZ.

ENGRENAGENS TRATADAS E RETIFICADAS.

-FIXAÇÃO: POR PÉS OU FLANGES.

-LUBRIFICAÇÃO: ÓLEO MINERAL ISO 220.

-PINTURA PADRÃO : AZUL ESCURO MARTELADO